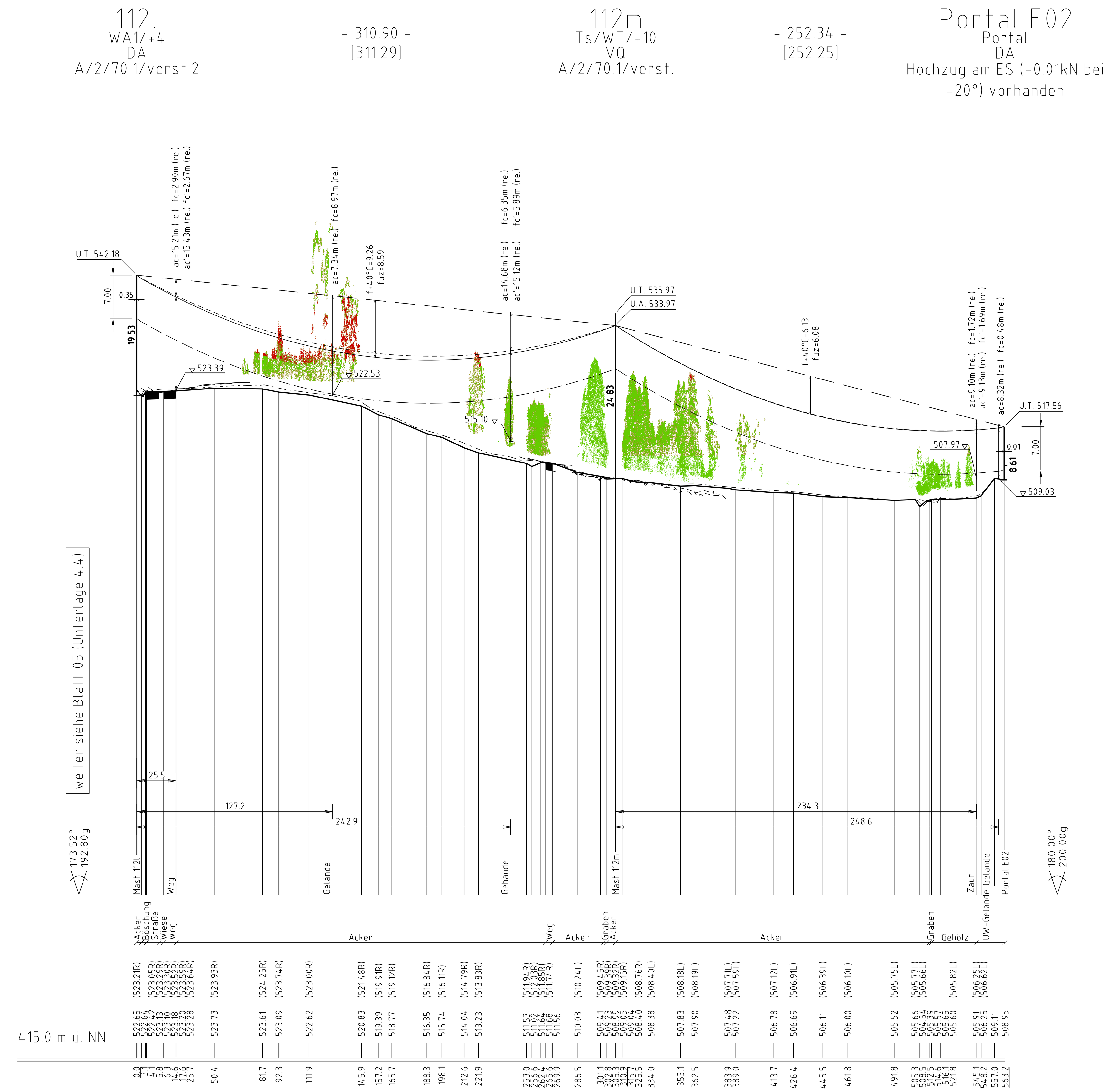

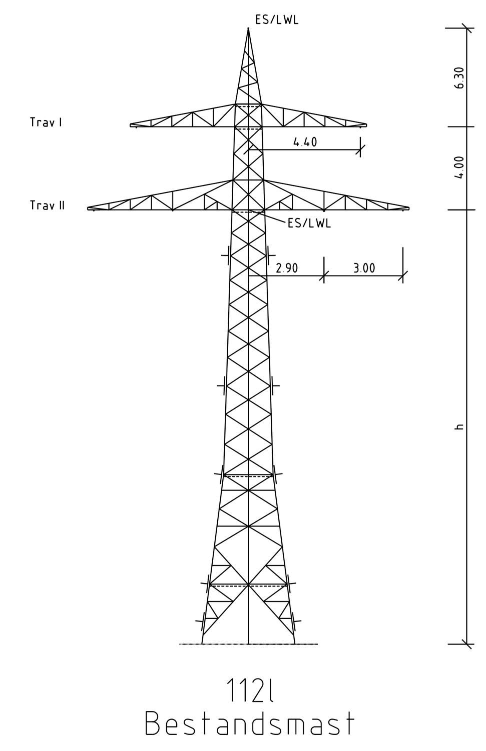

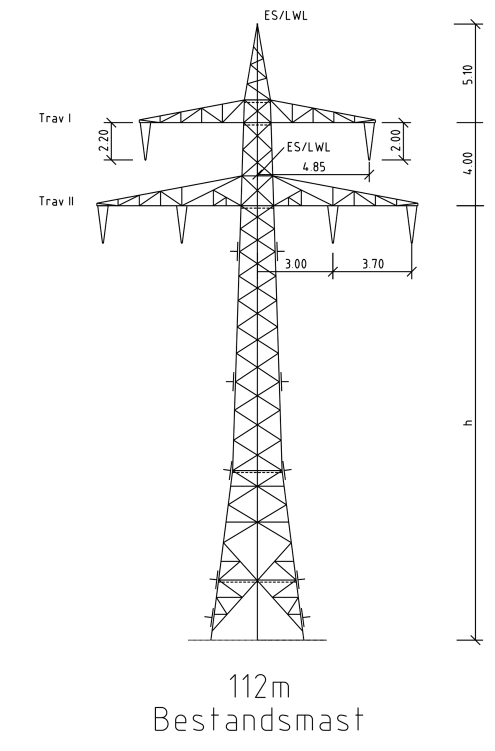

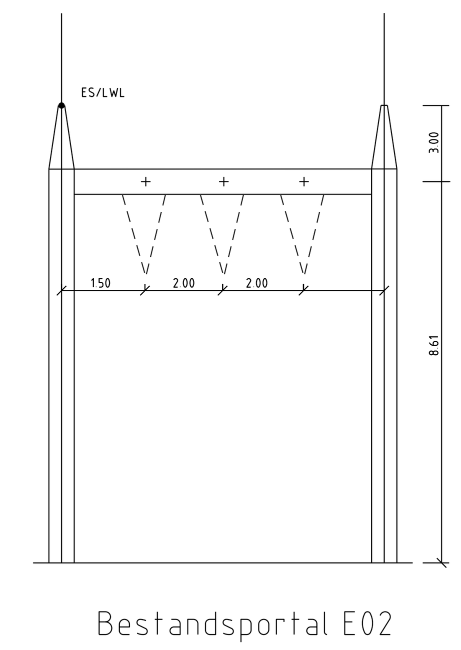

Vegetation dichter als 3.50m am Leiterseil

Vegetation innerhalb des Schutzbereiches

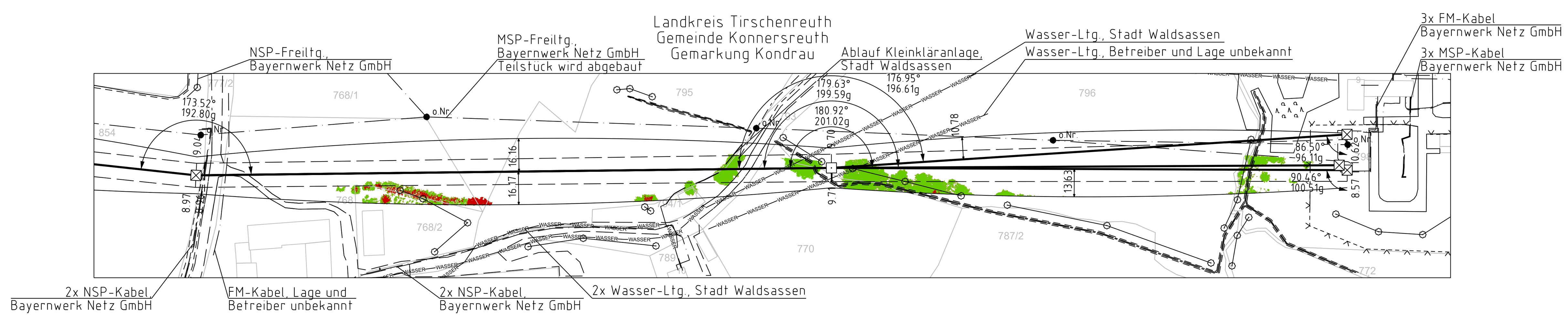

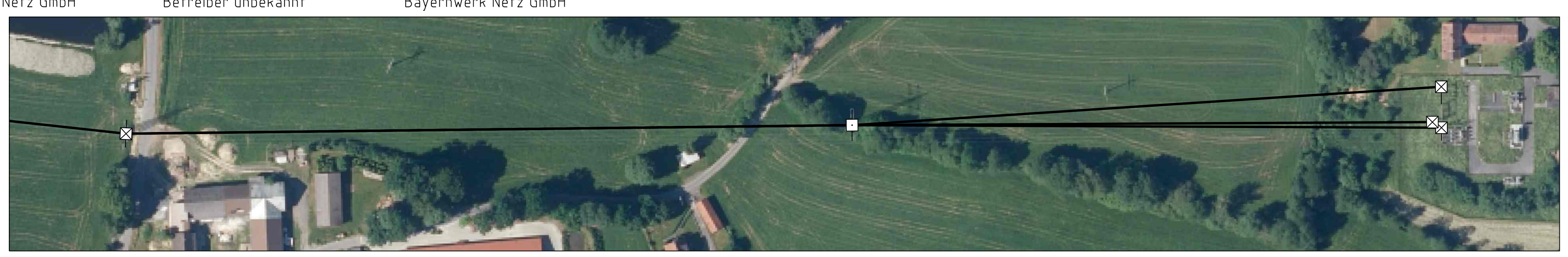

Unterlage 4.4
Blatt 06/~~02~~ 07

bayernwerk

110-kV-Ltg. Anschluss Waldsassen
Ltg.Nr. E95

Längenprofil

Mast Nr. 112l - Portal E02

1. Deckblatt

Maßstab — der Längen 1 : 2000; der Höhen 1 : 500

DIN VDE-Bestimmung	:	DIN VDE 0210/ 05.69 (Eiszone 1, Windzone 1)
Masttyp	:	A/2/70.1/verst.2; A/2/70.1/verst.; m/10/98/StV.; Portal
Beseilung		
Leiterseil	:	1×3×1 AL/ST 230/30; MZS=49.98N/mm²; HZS=85.00N/mm² (110-kV)
Erdseil	:	1x1 ASLH-D(S)B - (AY/AW 54/23-6,0); MZS=65.53N/mm²; HZS=155.60N/mm² (bis 112m) 1x1 ASLH-2Y2YB - (AY/AW 116/33-11,6); MZS=78.15N/mm²; HZS=134.30N/mm² (bis 112m) 1x1 ASLH-2Y2YB - (AY/AW 116/33-11,6); MZS=66.93N/mm²; HZS=116.10N/mm² (112m-E02)
Luftkabel/ sonstige Belegung	:	1x1 ASLH-D(S)B - (AY/AW 54/23-6,0); MZS=53.72N/mm²; HZS=136.30N/mm² (bis 112m) 1x1 ASLH-D(S)B - (AY/AW 54/23-6,0); MZS=58.23N/mm²; HZS=136.30N/mm² (112m-112n)
Kettenlänge	:	DA=2.80m (834N) [Mast 112l]; VQ=2.00m (736N) [Mast 112m]; DA=2.80m (834N) [Portal];
Seitliche Überhöhung	:	8.00 m rechts — - — - — - - oder links — — — — — — aufgenommen

Planfeststellungsunterlage

Aufgestellt
Bayreuth,
TenneT TSO GmbH
24.02.2023
i.V. [signature] i.A. [signature]

Maßstab 1:2000/500 Einheit Meter

imp Part of Sweco — imp GmbH, Lise-Meitner-Straße 8, 89081 Ulm

	Datum	Name
Bearb.	20.02.2023	Frey
Gepr.	22.02.2023	Pfeiffer
Norm	DIN EN 50341-2-4: 04/2016	
Fachbereich TL		

Zust.	Änderung	Datum	Name
A	1. Deckblatt	24.02.2023	Frey

Urspr.:

~~Satzungsgemäß ausgelegen in der Zeit~~
vom ....
bis ....
Zeit und Ort der Auslegung sind vor Auslegung ortsüblich bekannt gemacht worden
Gemeinde: ....
~~Dienstsiegel / Unterschrift~~ ....

Planfeststellungsbehörde

Planfestgestellt mit Beschluss der Regierung der Oberpfalz vom 23.05.2024
Az. ROP-StabEnWi-3321.0-2-46
Regensburg,
23.05.2024
gez. Dr. Rebler
Regierungsdirektor

Fremdleitungen sind nachrichtlich geführt.
Es besteht keine Gewähr auf Lage und Vollständigkeit.

Geobasisdaten: Bayerische Vermessungsverwaltung