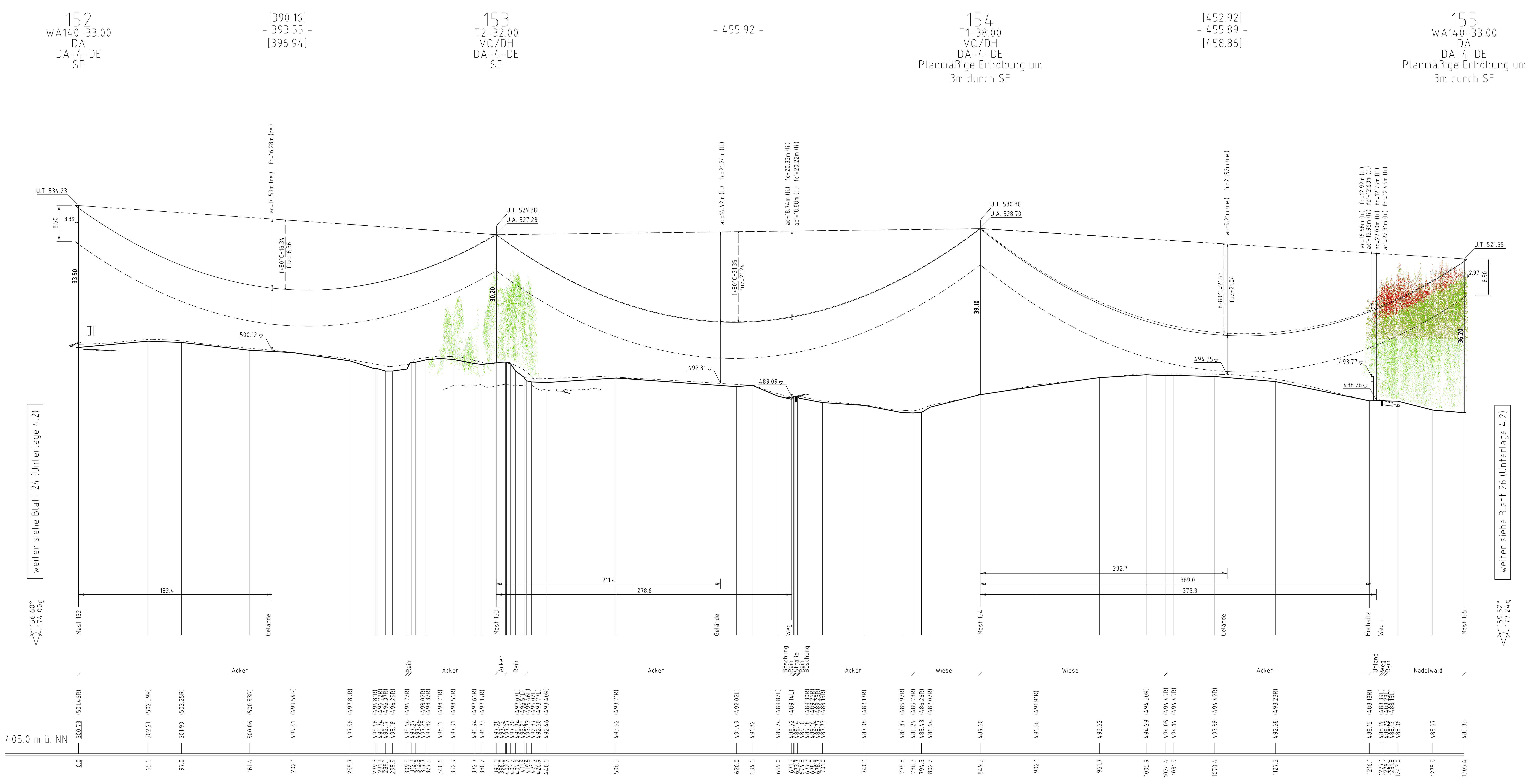

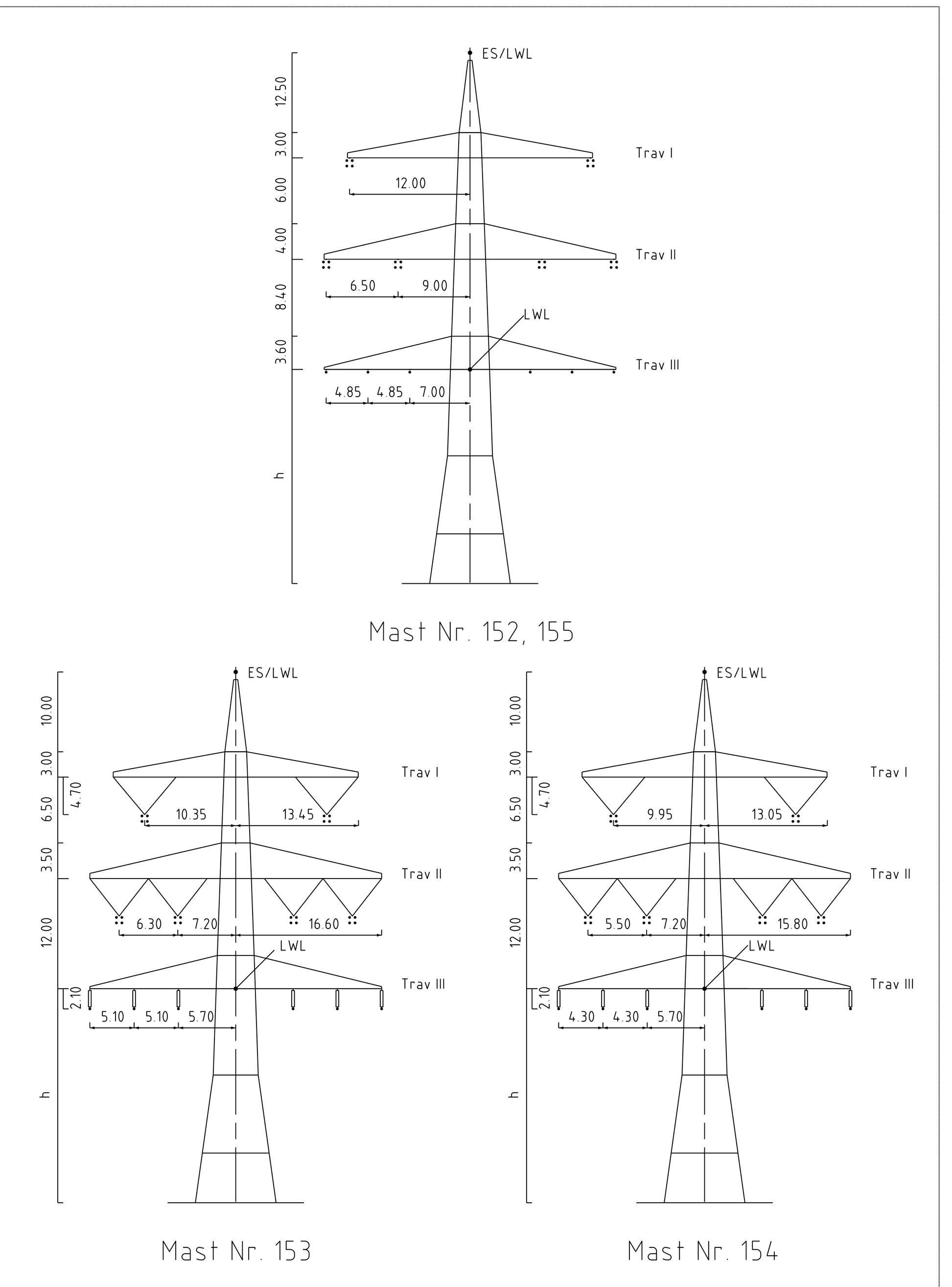

Vegetation dichter als 3.50m am Leiterseil

Vegetation innerhalb des Schutzbereiches

Landkreis Neustadt a.d.Waldnaab
Gemeinde Windischeschenbach
Gemarkung Bernstein

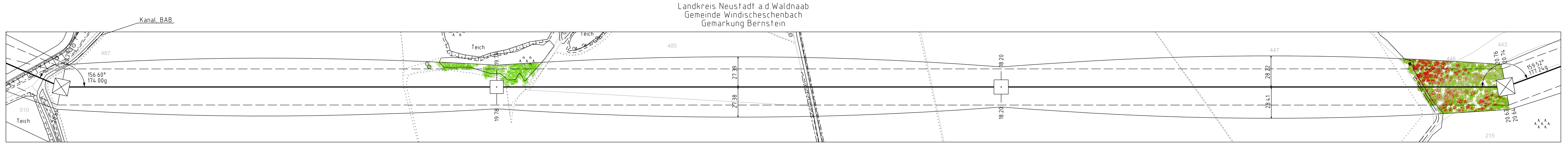

Unterlage 4.2
Blatt ~~57~~ 25/60

380/110-kV-Leitung Reg.-Bezirksgrenze Oberfranken/ Oberpfalz - UW Etzenricht Ltg.Nr. B160

Längenprofil

Mast Nr. 152 - Mast Nr. 155

1. Deckblatt

Maßstab der Längen 1 : 2000
der Höhen 1 : 500

DIN VDE-Bestimmung	: DIN VDE 0210/ DIN EN 50341-2-4: 09/2019 (Eiszone 2, Windzone 1)
Masttyp	: DA-4-DE
Beseilung Leiterseil	: 2×3×4 565-AL1/72-ST1A; MZS=46.0N/mm² (380-kV) 2×3×1 565-AL1/72-ST1A; MZS=46.0N/mm² (110-kV)
Erdseil	:
Luftkabel/ sonstige Belegung	: 1×1 OPGW-DSBB 1x48 SMF (122-AL3/61-A20SA-13,4); dhgl. bei 10°C; MZS=62.4N/mm²; Vogelschutzarmatur je 25m 1x1 OPGW D(s)b 48 SMF (265-AL3/25-A20SA 26.5); dhgl. bei 10°C; MZS=48.5N/mm²
Kettenlänge	: DA=6.50m (3277N) {380-kV};VQ=4.70m (1913N) {380-kV}; DA=3.59m (1030N) {110-kV}; DH=2.10m (549N) {110-kV}
Seitliche Überhöhung	: 16.70 m rechts — - — - — - - oder links — — — — — — — aufgenommen

Planfeststellungsunterlage

Aufgestellt
Bayreuth,
TenneT TSO GmbH
24.02.2023
i.V. Thomas Ehlbeck-Ungl i.A. [signature]

~~Satzungsgemäß ausgelegen in der Zeit~~
vom ....
bis ....
Zeit und Ort der Auslegung sind vor Auslegung ortsüblich bekannt gemacht worden
Gemeinde: ....
~~Dienstsiegel / Unterschrift~~ ....

Maßstab 1:2000/500 Einheit Meter

imp Part of Sweco
imp GmbH
Lise-Meitner-Straße 8
89081 Ulm

	Datum	Name
Bearb.	20.02.2023	Frey
Gepr.	22.02.2023	Pfeiffer
Norm	DIN EN 50341-2-4: 04/2016	
Fachbereich TL		

Zust.	Änderung	Datum	Name
A	1. Deckblatt	24.02.2023	MF

Urspr.:

Planfeststellungsbehörde
Planfestgestellt mit Beschluss der Regierung der Oberpfalz vom 23.05.2024
Az. ROP-StabEnWi-3321.0-2-46
Regensburg,
23.05.2024
gez. Dr. Rebler
Regierungsdirektor
[Stamp: Bayern Regierung der Oberpfalz 38]

Fremdleitungen sind nachrichtlich geführt.
Es besteht keine Gewähr auf Lage und Vollständigkeit.

Geobasisdaten: Bayerische Vermessungsverwaltung