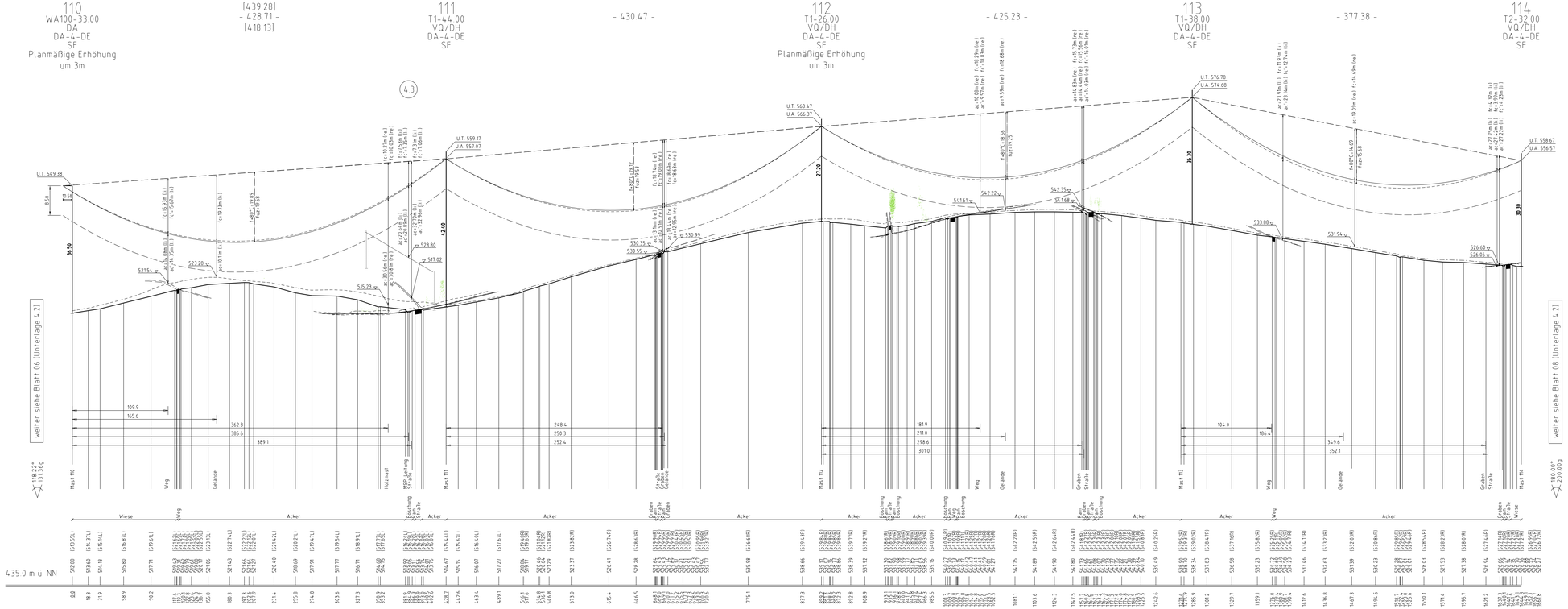

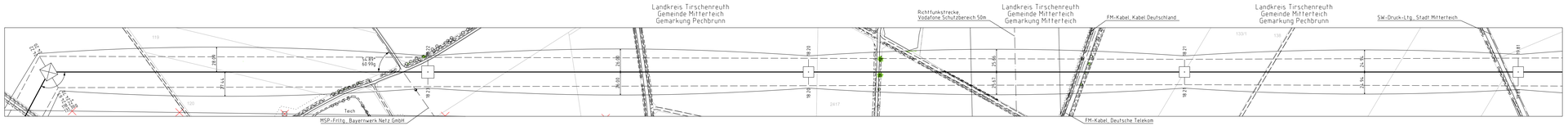

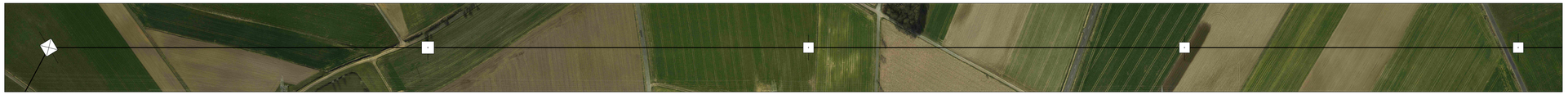

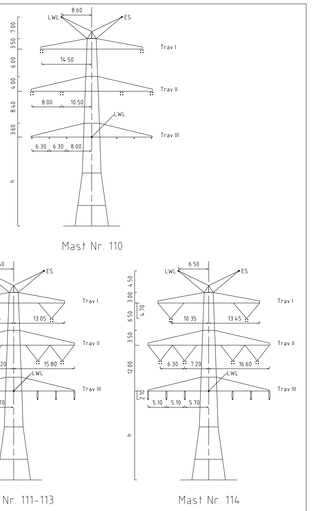

Vegetation dichter als 350m am Leiterseil

Vegetation innerhalb des Schutzbereiches

Unterlage 4.2
Blatt 07/~~57~~ 60

TenneT Taking power further

380/110-kV-Leitung
Reg.-Bezirksgrenze Oberfranken/ Oberpfalz - UW Etzenricht
Ltg.Nr. B160
Längenprofil

Mast Nr. 110 - Mast Nr. 114

1. Deckblatt

Maßstab der Länge: 1 : 2000
der Höhen 1 : 500

DIN VDE-Bestimmung: DIN VDE 0210/ DIN EN 50341-2-4: 09/2019 (Eszone 2, Windzone 1)

Masttyp: DA-4-DE

Beseilung
Leiterseil: 2x3x4 565-AL1/72-ST1A, M25=46 DN/mm² (380-kV); 2x3x1 565-AL1/72-ST1A, M25=46 DN/mm² (110-kV)

Erdseil: 1x1 122-AL1/31-ST1A, dhgl. bei 10°C, M25=67 kN/mm²

Luftkabel/ sonstige Belegung: 1x1 FO-Kabel, 1x1 Kabel 110 kV, 1x1 Kabel 380 kV, 1x1 Kabel 110 kV, 1x1 FO-Kabel, 1x1 122-AL1/31-ASU54, 13.13, dhgl. bei 10°C, M25=67 DN/mm², Vogelschutzmarkierung, 1x1 FO-Kabel, 1x1 122-AL1/31-A20SA, 26.51, dhgl. bei 10°C, M25=48 DN/mm², 1x1 OPGW 24SM, 48.5MM (365-AL1/25-A20SA, 26.51, dhgl. bei 10°C, M25=48 DN/mm²

Kettenlänge: DA-4 50m (3277N) (380-kV) DA-3 55m (1030N) (110-kV), VQ-4 70m (1911N) (380-kV) DH-2 50m (5490 (110-kV)

Seitliche Überhöhung: 20.60 m rechts ═ ═ ═ ═ ═ oder links ═ ═ ═ ═ ═ aufgenommen

Planfeststellungsunterlage

Aufgestellt
Bayreuth,
Tennet TSO GmbH
15.03.2019
i.V. i.A.

Maßstab 1:2000/500 Einheit Meter

imp GmbH
Lisa-Mayer-Straße 8
95100 Selb

	Datum	Name
Bearb.	24.08.2018	Schwabe
Gepr.	14.12.2018	Pfäffer
Norm	DIN EN 50341-2-4: 01/2016	
Fachbereich TL		

Zust.	Änderung	Datum	Name	Urspr.
A	1 Deckblatt	24.02.2020	PRP	

Sitzungsgemäß ausgelegen in der Zeit
vom .....
bis .....
Zeit und Ort der Auslegung sind vor Auslegung ortsüblich bekannt gemacht worden
Gemeinde: .....
Dienstsiegel / Unterschrift .....
Planfeststellungsbehörde

Fremdleitungen sind nachrichtlich geführt
Es besteht keine Gewähr auf Lage und Vollständigkeit
Geobasisdaten Bayerische Vermessungsverwaltung